PERFORMANCE series

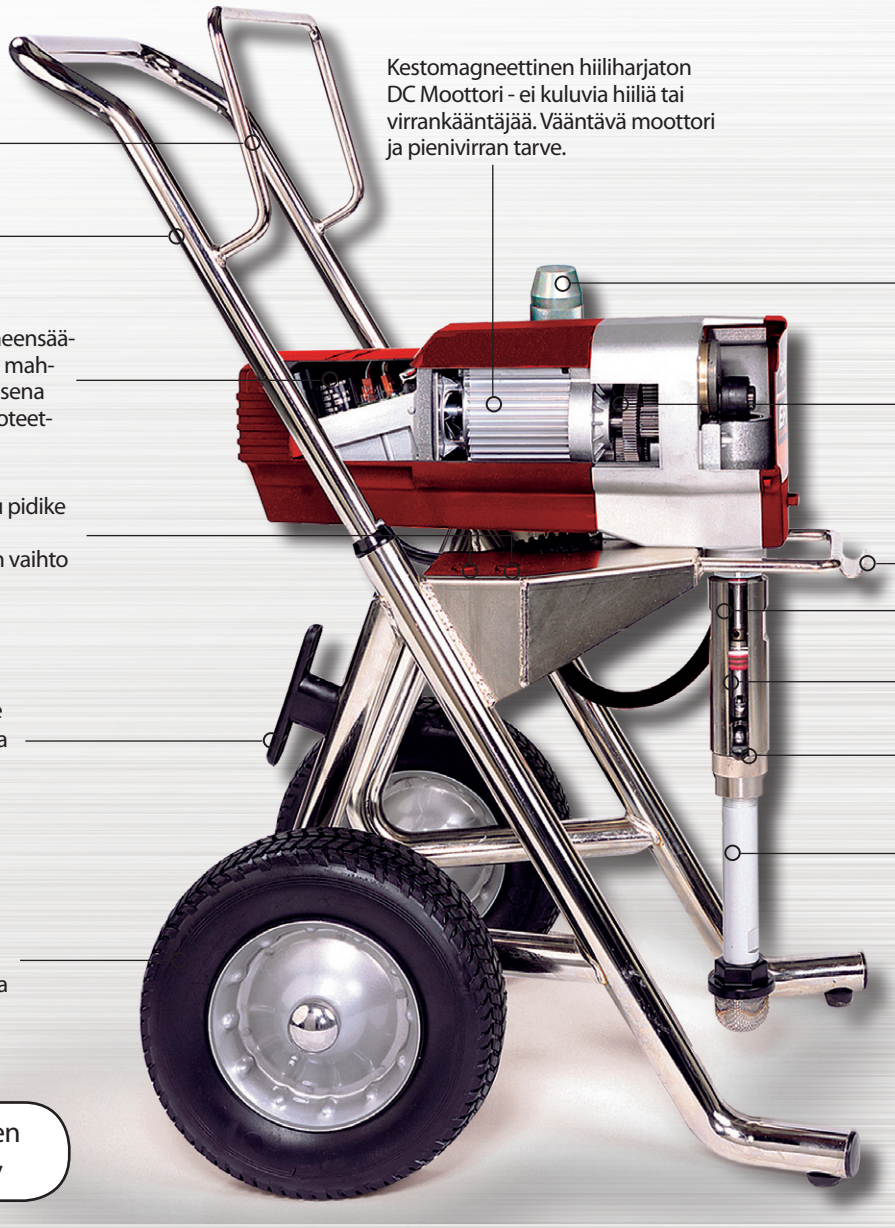

Letkuteline

Teleskooppi kahva

Elektroninen paineensäädin pitää paineen mahdollisimman tasaisena myös matala viskoeettisillä maaleilla.

Runkoon rakenettu pidike suuttimille
- Nopea suuttimen vaihto ja varastointi

Virtajohdon teline
- Helppo ja nopea varastointi

Suuret ilmakumipyörät helpottaa laitteen liikuttamista työmailla.

Lujatekoinen teräskärry

Kestomagneettinen hiiliharjaton DC Moottori - ei kuluvia hiiliä tai virrankääntäjää. Vääntävä moottori ja pienivirran tarve.

Suuri täysikokoinen runkosuodatin - parannettu maalinsuodatus

Karkaistut vaihteet - vuosia huoletonta käyttöä

Pidin 20 litran astian kahvalle

Ruostumattomasta teräksestä tehty mäntä - pitkä käyttöikä

Kiinteät tiivistepakat - pidempi käyttöikä

Ei kuluvaa sylinteriä. Vähentyneet huoltoajat ja huoltokulut

Käsinkiristettävä imuventtiili - nopea pääsy imuventtiiliin